חלון הזזה לשחרור עשן עם מנוע בוכנה Para-Move

מצב פתוח

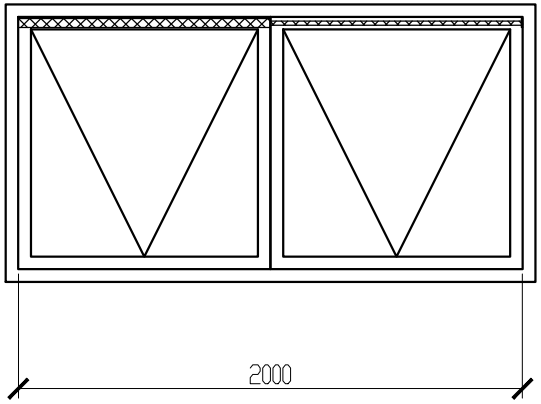

מצב סגור

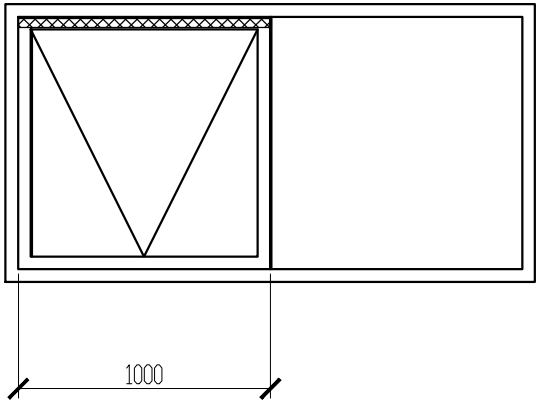

Para-Move Linear Drive
מסופק ומורכב ע"י
פארגון קבוצת ברנע
המנוע יותאם ע"פ אפיון ואורך זרוע המנוע
750/500/300/100 מ"מ
המנוע פועל במתח חשמלי נמוך של 24 VDC
עם עוצמת כוח פתיחה וסגירה של 650 N
בעל תקן אירופי EN-12101-2
המתאם לחלונות הזזה.

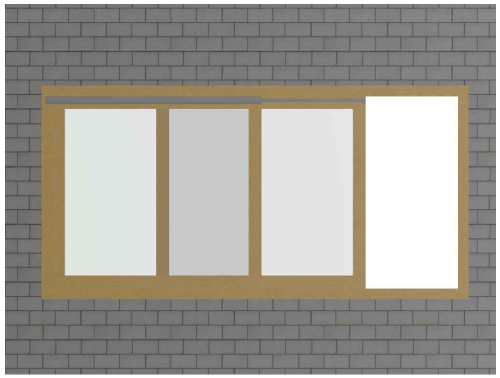

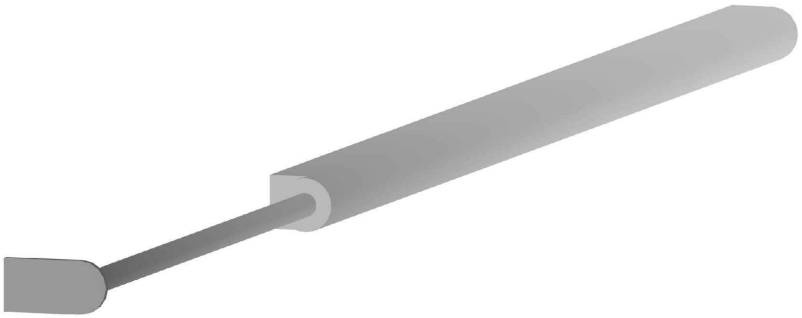

כוון צפון:

מס'	תאור השינוים	תאריך

BARNEA
פארגון - קבוצת ברנע בע"מ
מערכות מוקדמות לכבוי אש ושחרור עשן
04-8400766 , 03-9711154
E-mail: office@Paragon.co.il

שם הפרויקט:
פרט: חלון הזזה לשחרור עשן
עם מנוע בוכנה Para-Move

שם התוכנית:
מערכות שחרור חום ועשן

קנ"מ:	שם קובץ: HATKANA.dwg		
מהדורה: 0	מס' תוכנית: HATKANA.dwg		
תאריך:	יוליה	-	-
	שרטט	תכנן	אישר

לעיון ● לאישור ○ לביצוע ○