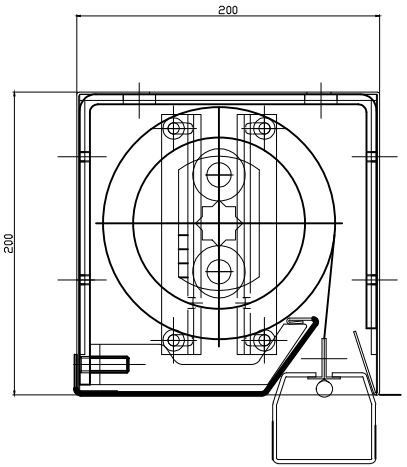

מובילים

מסופק ומורכב ע"י
פארגון קבוצת ברנע

וילון אש
ללא קנ"מ

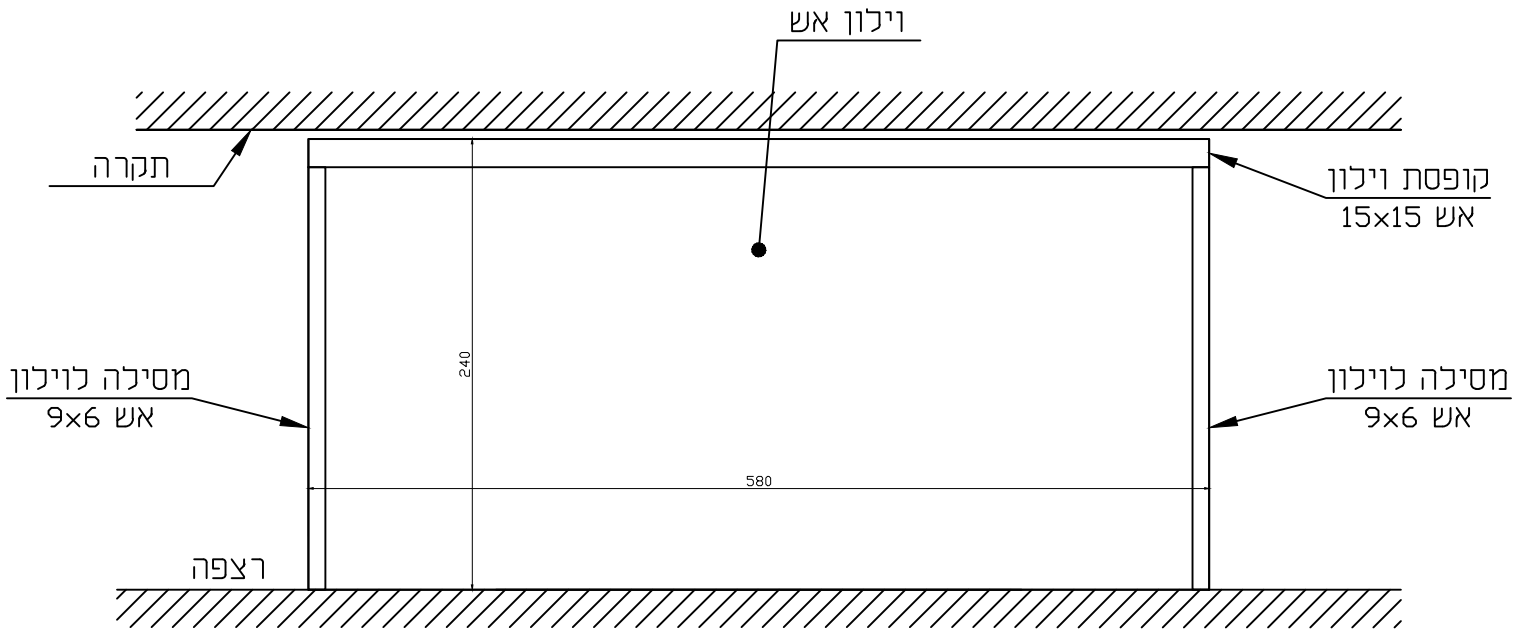

⓪									
מהדורה:	שם:	קנ"מ:	נערך ע"י:	נבדק ע"י:	שמור בקובץ:	אושר:	נרשם:	תאריך / תפוצה	

מס'	תאור השינוים	תאריך

BARNEA
פארגון - קבוצת ברנע בע"מ
מערכות מתקדמות לכיבוי אש ושחרור עשן
04-8400766 , 03-9711154
E-mail: office@Paragon.co.il

שם הפרויקט:

וויילון אש פרט כללי

שם התוכנית:

קנ"מ: ללא קנ"מ	שם קובץ:
מהדורה: ⓪	מס' תוכנית:

תאריך:	א.פ.	נ.ט.	נ.ט.
20.03.2018	שרטט	תכנן	אישר

לעיון ○ לאישור ○ לביצוע ●